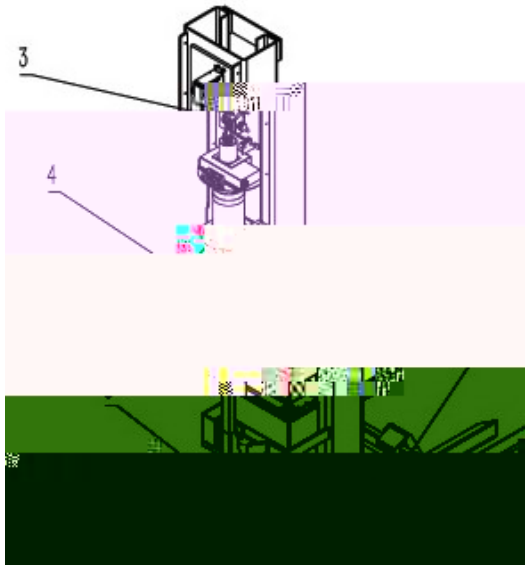
3
4

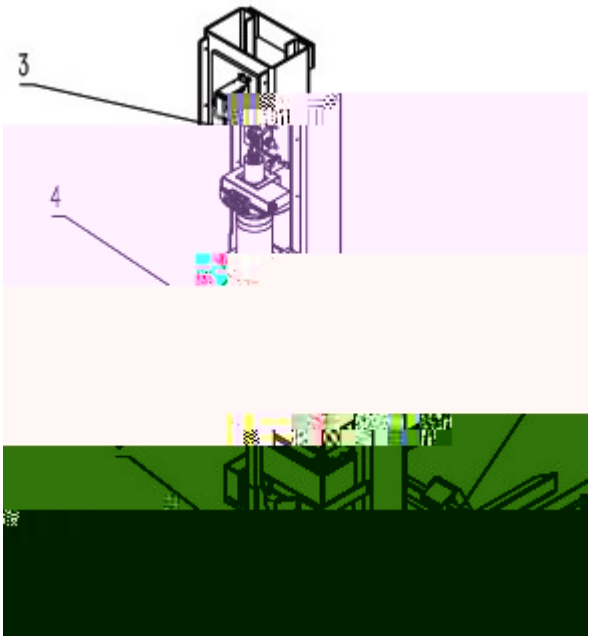
3
4

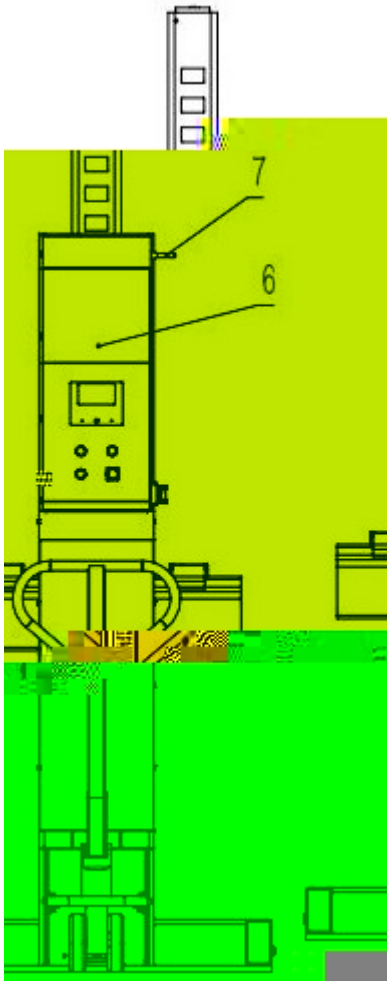
7
6

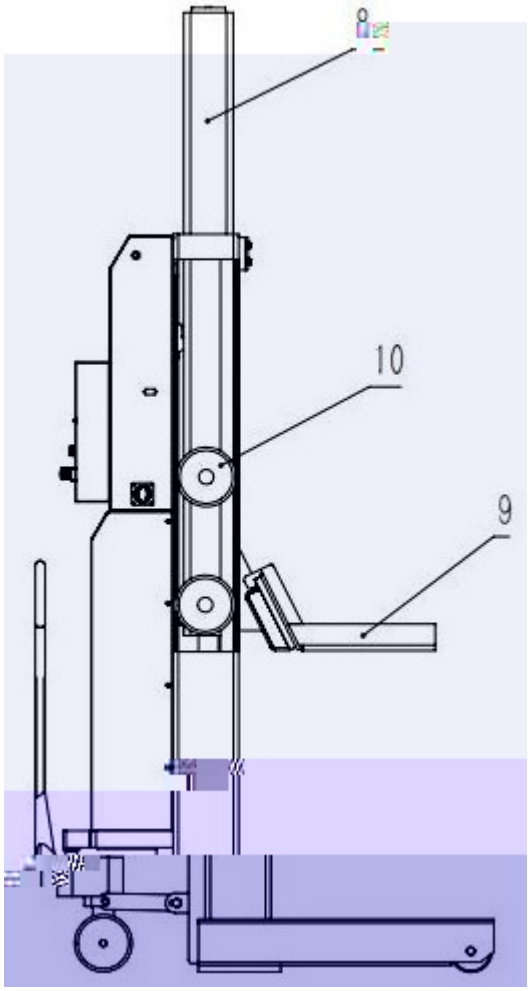
8
10
9